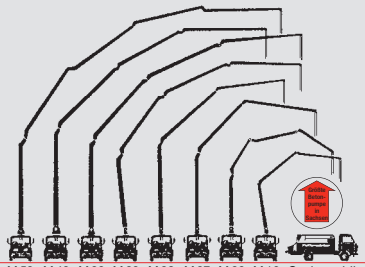

Werkstraße 17
01936 Laußnitz
Disposition:
Tel. 03 52 05 / 4 35-0
Fax 03 52 05 / 4 35-55

BPD GmbH & Co. KG
Ottendorf Heidenau
Betonpumpendienst

TECHNISCHES DATENBLATT

TECHNISCHES DATENBLATT

S 36

Die Autobetonpumpe ist eine der leistungsstärksten ihrer Klasse. Auf Grund der kompakten Bauweise und verhältnismäßig kleinen Abstützweiten sowie dem geringen Aufbaugewicht, bei gleichzeitig großer Förderweite bietet sie optimale Einsatzbedingungen als Großmastpumpe für alle Baustellenbedingungen. Durch das Langhubpaket können mühelos Fördermengen von 160m³/h bei ruhiger Maststellung erreicht werden.

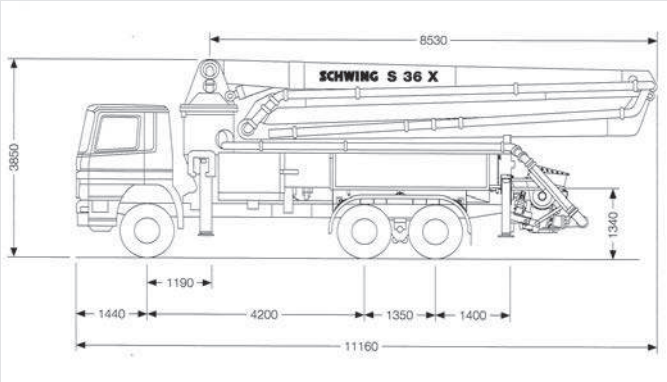

Der Arbeitsbereich

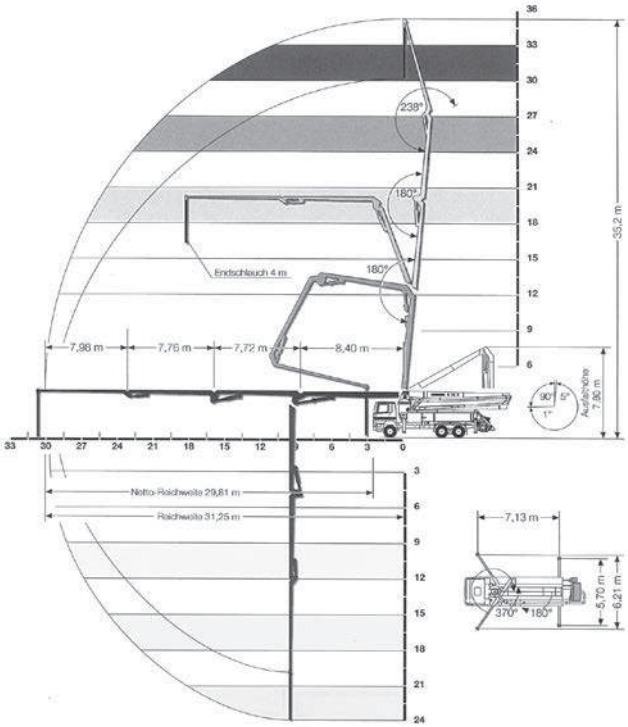

TECHNISCHE DATEN:

Typ S 36

max. Reichhöhe	35,30 m
max. Reichweite	31,30 m
max. Reichtiefe	24,00 m
Ausfalthöhe	7,80 m
max. Betonfördermenge	160 m³/h
Förderleistungsdurchmesser	125 mm
Schwenkbereich	370 °
max. Stützdruck	190 kN

S 36